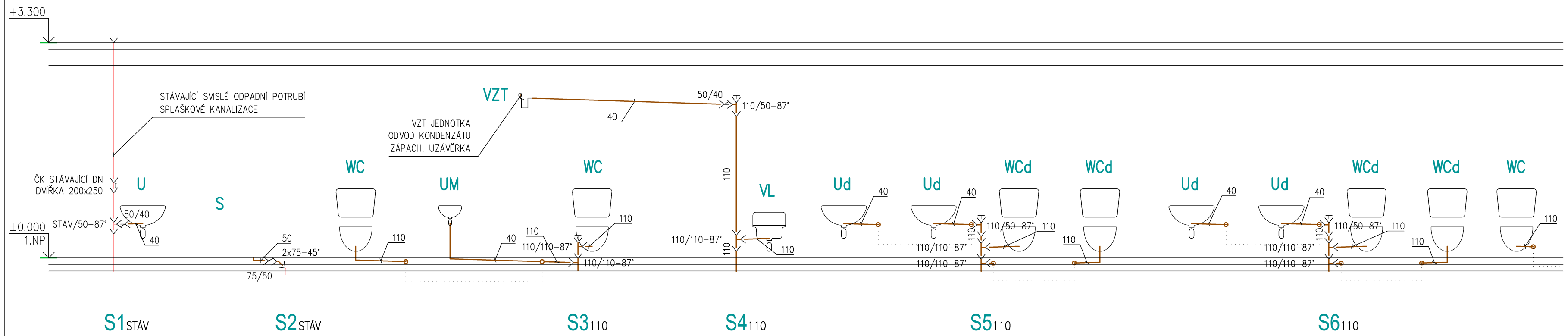

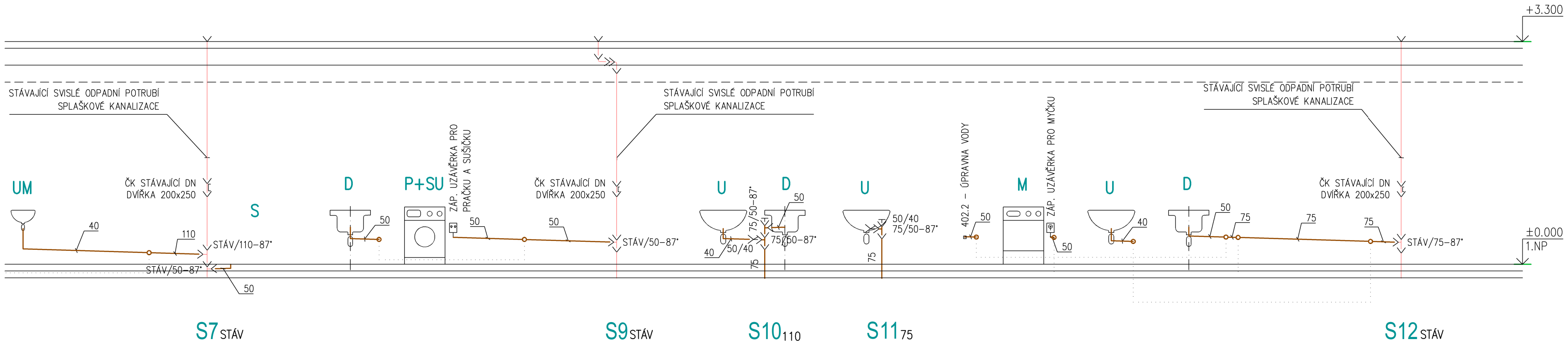

LEGENDA ČAR

SPLAŠKOVÁ KANALIZACE – NAVRŽENÁ

SPLAŠKOVÁ KANALIZACE – STÁVAJÍCÍ

POZNÁMKA

SPECIFIKACI A PŘESNÉ OSAZENÍ ZAŘIZOVACÍCH PŘEDMĚTŮ JE TŘEBA PRŮBĚŽNĚ KONZULTOVAT S INVESTOREM.

KANALIZAČNÍ POTRUBÍ JE OZNAČENO VNITŘNÍM PRŮMĚREM.
TRASOVÁNÍ POTRUBÍ JE JEN ORIENTAČNÍ!!!
PŘÍPADNÉ ODCHYLKY JE POTŘEBA ŘEŠIT S PROJEKTANTEM ČÁSTI.

RUŠENÉ POTRUBÍ KANALIZACE BUDE DEMONTOVÁNO NEBO VE VHODNÉM MÍSTĚ ZAZÁTKOVÁNO.

SVODNÁ POTRUBÍ SPLAŠKOVÉ KANALIZACE BUDOU NAPOJENA V ZEMI POD PODLAHOU 1.PP NA STÁVAJÍCÍ SVODNÁ POTRUBÍ.

TRASOVÁNÍ STÁVAJÍCÍCH SVODNÝCH POTRUBÍ NENÍ ZNÁMO!

VZDÁLENOSTI PODPOR POTRUBÍ KANALIZACE (VODOROVNÁ)

ø POTRUBÍ (mm)	VZDÁLENOST PODPOR (mm)
ø63	630
ø75	750
ø90	900
ø110	1100
ø125	1250
ø160	1600

VZDÁLENOST UPEVŇOVACÍCH BODŮ SVISLÉHO ODPADNÍHO POTRUBÍ DN100 JE MAX. 2,0m.
JAKO PEVNÝ BOD BY MĚLA BÝT UCHYCENA KAŽDÁ SKUPINA TVAROVEK.

ULOŽENÍ POTRUBÍ

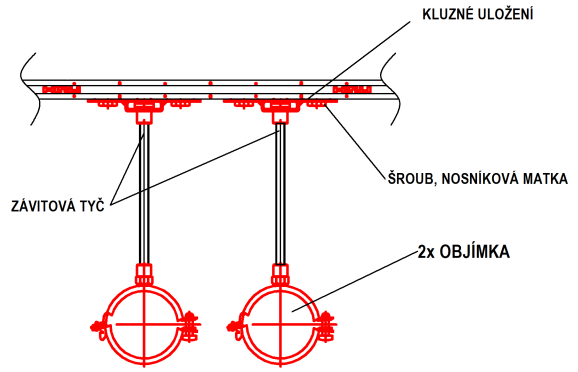

PROJEKTANT	AUTORIZACE	ZTI projekce zdravotně technických instalací
ING. MIROSLAV HRBÁČEK VÍDEŇSKÁ 46, 639 00 BRNO ZTI, KANAL., VODA, PLYN IČ: 06240739 M.HRBACEK@PROJEKCEZTI.CZ WWW.PROJEKCEZTI.CZ		ZODPOVĚDNÝ PROJEKTANT: ING. MIROSLAV HRBÁČEK
±0,000 = 235,450 m n.m.		VYPRACOVAL: ING. PETR LAŠTOVIČKA, ING. JUSTINE SONJA OTAVOVÁ

STAVBA: STAVEBNÍ ÚPRAVY MŠ, NÁM. SVORNOSTI 2567

MÍSTO: PARC. Č.: 2375/206, 2375/207, K.Ú.: ŽABOVŘESKY [610740]

INVESTOR: STATUTÁRNÍ MĚSTO BRNO, UMČ BRNO – ŽABOVŘESKY, HOROVA 1623/28, 616 00 BRNO

STUPEŇ: DOKUMENTACE PRO SPOLEČNÉ POVOLENÍ

DATUM: 03/2024

ČÁST: D.1.4.1 – ZDRAVOTNĚ TECHNICKÉ INSTALACE

MĚŘÍTKO: 1:50

VÝKRES: SCHÉMA PŘIPOJOVACÍ KANALIZACE

VÝKRES: 03